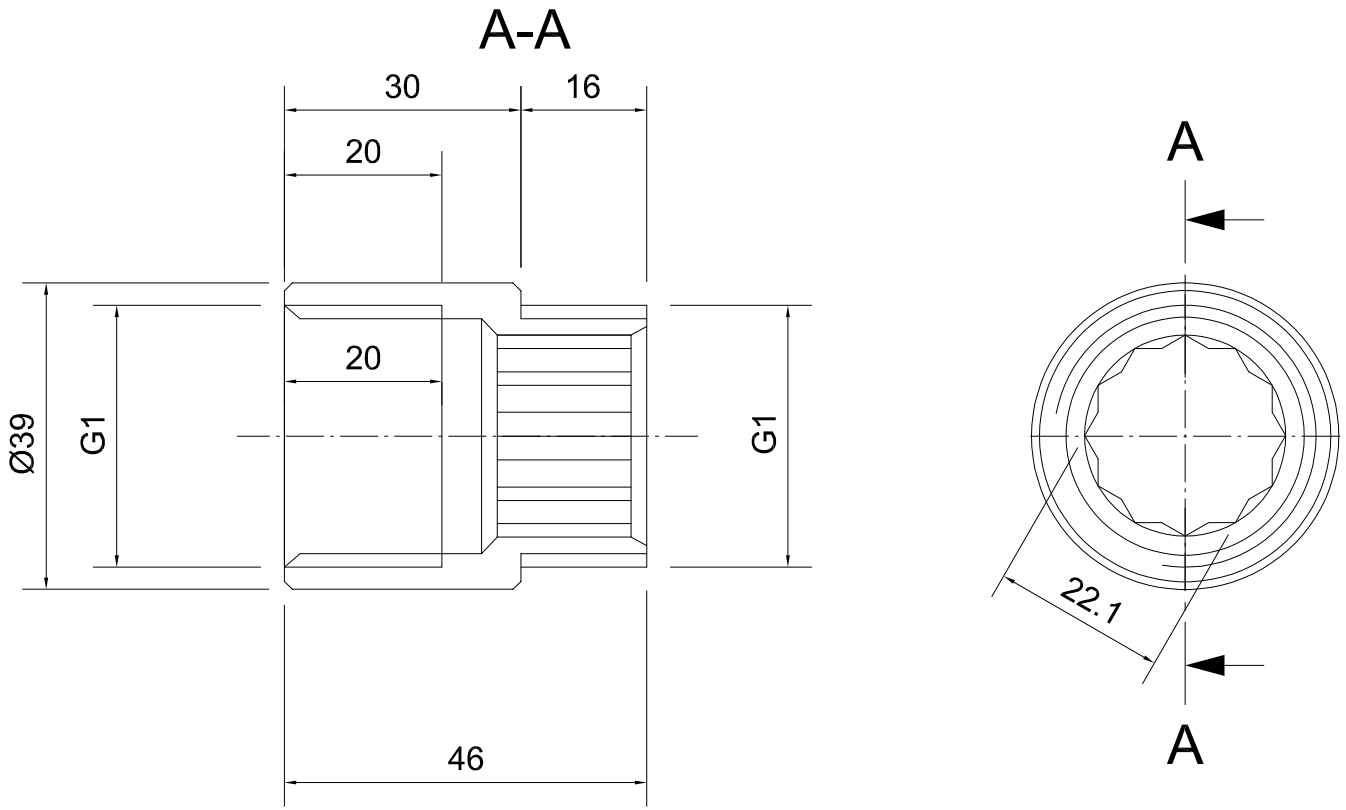

Bennenung:	Artikel Nr.: 064791	Datum: 27.10.26
Hahnverlängerung V4A IG1" - AG1", 30mm		

edelstahl24
BESTES NIRO. KLEINSTER PREIS.